SuperFish

Smart Fish Keeping

PICK UP 48h REPLACE

ECO

Very Low Power Consumption

# PondECO Plus *E*

**Electronic filter pump - Elektronische Filterpumpe**
**Pompe de filtration électronique - Elektronische filterpomp**

versie 12-2015

# PondECO Plus *E* 3500-5000-8000-10000-12000-15000 GB

**Electronic filter pump for Koi and Fish ponds with low energy consumption, optimal dirt transport and long service life. The PondECO Plus *E* is extremely reliable in operation, that is why we offer a 2-year warranty with 48-hour on-site pick-up & replace service.**

**Safety**

- Read manual carefully before usage.
- Suitable for submerged outdoor usage.
- Ensure voltage shown on the label match to the mains supply voltage.
- The PondECO Plus *E* plug may only be connected to an earthed wall socket.
- Take great care using electricity in combination with water, do not operate with wet hands or plug is wet. Never operate the pump if there are people in the water.
- The power cord must never be used to carry or move the pump.
- In the event of damage to the unit, cord or plug, never use this device and discard it.
- The temperature of the fluid being pumped must never exceed 35° C.
- The pump must not be used to pump salt water, sewage, flammable, corrosive or explosive liquids (e.g. petroleum oil, petrol, thinner), grease, oils or foodstuffs.
- This appliance is not intended for use by persons (including children) with reduced physical, sensory or mental capabilities, or lack of experience and knowledge, unless they have been given supervision or instruction concerning use of the appliance by a person responsible for their safety. Special care should be taken with the use of electrical equipment by or near children.

**Run Dry and overload protection**

The pump is equipped with Run Dry Protection, 10 seconds after being taken away from water, the water pump will stop to protect it from running dry, it will try to re start after 10 seconds, if without water, it will stop again, this cycle will repeat 5 times, then the pump will stop. To re-start the pump take plug from main and plug back in and ensure pump is working well.

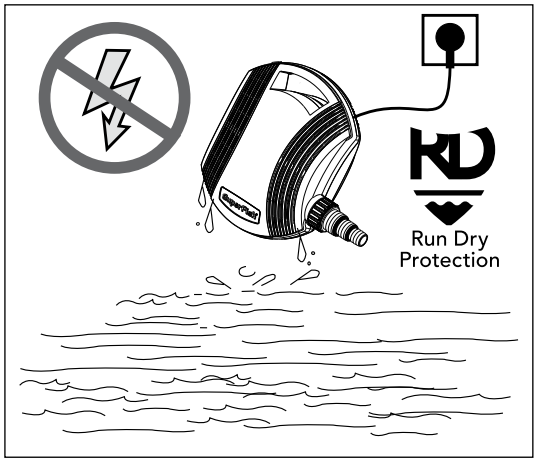


The pump has a thermal overload safety device. In the event of any overheating of the motor, this device automatically switches off the pump. The cooling time is roughly 15 to 20 minutes, then the pump automatically comes on again. If the overload cutout is tripped, it is essential to identify and deal with the cause of the overheating.

## Usage

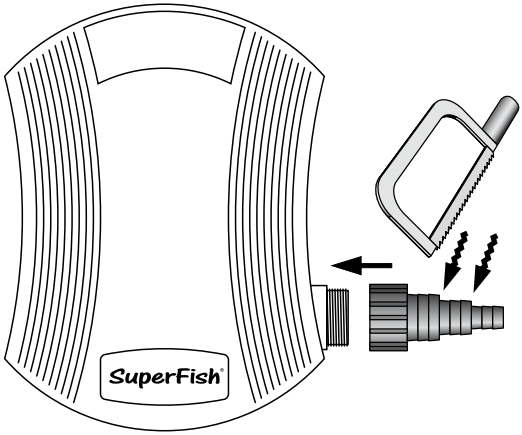


- Cut the hose connector to the desired diameter and fasten this to the pump.
- Connect the pond hose to the hose connector using a hose clamp (not supplied).
- Install the pump in your pond at least 20 cm below the surface of the water. Make sure that the pump is seated firmly.
- When used inline, outside of the pond; make sure the pump gets enough water supply and does not run dry, make sure all connections are 100% waterproof, leakage may lead to an empty pond and cause harm to your fish and plants.
- Never lift the pump out of the water by pulling the power cord.
- Remove the pump from your pond during frosty periods and clean it well and store it in a dry place free from frost.
- Your pump needs regular cleaning, see page 10!
- There is no warranty on failures due to dirty pumps and scale build up inside the pump caused by improper maintenance.
- Depending on usage the rotor of your pump can get worn out and damaged, this is normal, new rotors can be purchased at your dealer.

## Technical data

| PondECO Plus E | 3500 | 5000 | 8000 | 10000 | 12000 | 15000 |
|---|---|---|---|---|---|---|
| Voltage | 220-240 V/50 Hz | 220-240 V/50 Hz | 220-240 V/50 Hz | 220-240 V/50 Hz | 220-240 V/50 Hz | 220-240 V/50 Hz |
| Power | 14 W | 22 W | 41 W | 68 W | 85 W | 130 W |
| Capacity | 3,500 l/h | 5,000 l/h | 7,800 l/h | 9,200 l/h | 11,200 l/h | 15,000 l/h |
| Max. head of water | 2.00 m | 3.00 m | 4.20 m | 5.80 m | 6.00 m | 6.50 m |
| Connection | 40/32/25 mm | 40/32/25 mm | 40/32/25 mm | 40/32/25 mm | 40/32/25 mm | 50/40 mm |
| Cable length | 10 m | 10 m | 10 m | 10 m | 10 m | 10 m |

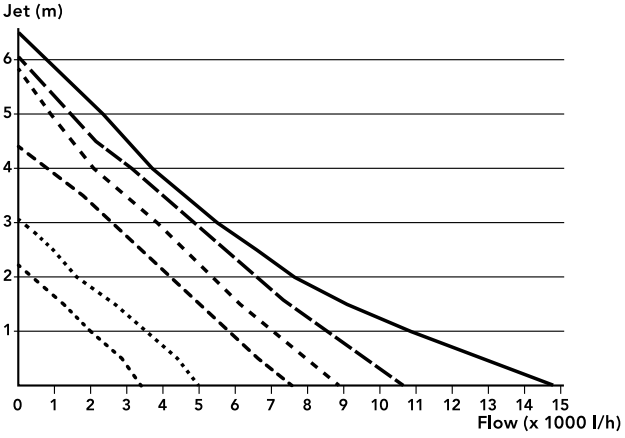

# PondECO Plus *E* 3500-5000-8000-10000-12000-15000 D

**Elektronische Filterpumpe für Koi- und Fischteiche mit geringem Energieverbrauch, optimaler Schmutztransport und lange Lebensdauer. Die PondECO Plus *E* ist besonders betriebssicher, deshalb gilt eine 2-Jahres Garantie mit 48 Stunden Umtauschgarantie frei Haus.**

**Sicherheit**

- Lesen Sie vor Gebrauch die Gebrauchsanweisung sorgfältig durch.
- Geeignet für Unterwasser gebrauch und Trockenaufstellung.
- Stellen Sie sicher, dass die Spannung auf dem Label mit der Netzspannung übereinstimmt.
- Schließen Sie die PondECO Plus *E* ausschließlich an eine geerdete Steckdose mit Schutzschalter an.
- Seien Sie vorsichtig bei der Kombination von Wasser und Strom. Nicht mit nassen Händen bedienen oder wenn der Stecker nass ist. Die Pumpe nie verwenden, wenn sich Menschen im Wasser befinden.
- Die Pumpe nie am Kabel transportieren oder aus dem Wasser ziehen!
- Bei Schäden am Kabel oder am Stecker die Pumpe nicht mehr benutzen und recyceln.
- Die Temperatur der von der Pumpe zu verarbeiteten Flüssigkeiten darf 35°C nicht überschreiten.
- Für das Pumpen von Salzwasser, Gülle, entflammbaren, reizenden oder explosiven Flüssigkeiten (Petroleum, Benzin, Verdünnungsmittel), Fette, Öle oder Nahrungsmittel darf die Pumpe nicht verwendet werden.
- Diese Geräte eignen sich nicht für eine Nutzung durch Personen (einschließlich Kindern) mit eingeschränkten physischen, sensorischen oder mentalen Fähigkeiten, bzw. mit mangelnder Erfahrung, bzw. mangelndem Wissen, es sei denn, sie werden durch eine für ihre Sicherheit verantwortliche Person bei der Nutzung beaufsichtigt oder vorher im Umgang mit den Geräten unterrichtet. Wenn elektrische Geräte in der Nähe von Kindern betrieben werden, ist besondere Vorsicht geboten

**Trockenlauf- und Überlastungsschutz**
Diese Pumpe ist mit einem Trockenlaufschutz versehen. 10 Sekunden nachdem die Pumpe kein Wasser mehr bekommt, stoppt die Pumpe zum Schutz vor Überhitzung und Trockenlaufen. Nach 10 Sekunden probiert die Pumpe wieder zu starten und stoppt wieder, wenn kein Wasser durch die Pumpe läuft. Dieser Zyklus wiederholt sich fünfmal. Anschließend schaltet die Pumpe sich aus. Für einen Neustart ziehen Sie den Stecker aus der Steckdose und stecken ihn wieder ein. Überprüfen Sie, dass die Pumpe korrekt läuft.

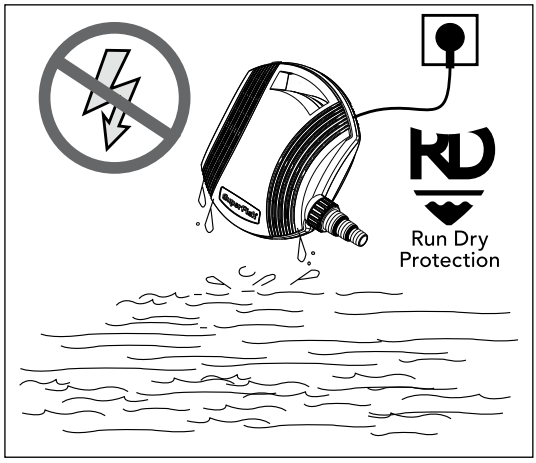


Die Pumpe ist mit einem thermischen Motorschutzschalter ausgestattet. Im Falle einer Überhitzung schaltet der Motorschutzschalter die Pumpe automatisch ab. Die für die Abkühlung erforderliche Zeit liegt bei ca. 15-20 Min.; danach schaltet die Pumpe sich automatisch wieder ein. Wenn der Motorschutzschalter sich eingeschaltet hat, muss auf jedenfall die Ursache gefunden und beseitigt werden.

**Installation**

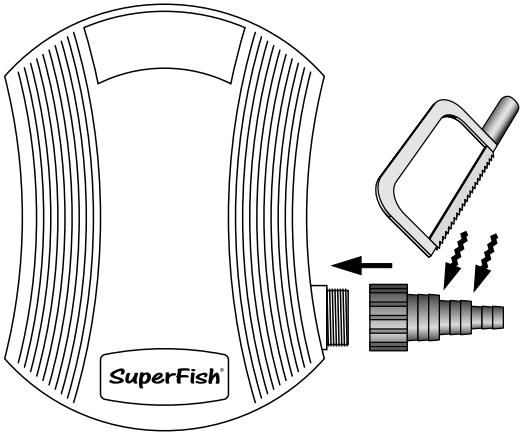


- Schlauchanschluss auf den gewünschten Durchmesser abschneiden und an der Pumpe befestigen.
- Den Teichschlauch mit einer Schlauchschelle (gehört nicht zum Lieferumfang) am Schlauchanschluss befestigen.
- Die Pumpe mindestens 20 cm unter der Wasseroberfläche im Teich installieren. Darauf achten, dass die Pumpe fest und gerade steht.
- Bei Verwendung in Trockenaufstellung sollten Sie darauf achten, dass die Pumpe ausreichend Wasser bekommt und nicht trockenlaufen kann. Achten Sie darauf, dass alle Anschlüsse richtig wasserdicht sind. Undichte Stellen können zu einem leeren Teich führen und Ihre Fische und Pflanzen gefährden.
- Heben Sie die Pumpe nie am Kabel aus dem Wasser.
- Bei Frost sollte die Pumpe aus Ihrem Teich genommen werden. Reinigen Sie sie und lagern Sie sie trocken und frostfrei.
- Sie müssen Ihre Pumpe regelmäßig reinigen. Siehe Seite 10!
- Es besteht keine Garantie für Schäden, die aufgrund fehlerhafter Wartung, Verunreinigungen oder Kalkablagerungen in der Pumpe zurückzuführen sind.
- Je nach Verwendung der Pumpe kann der Rotor in der Pumpe beschädigt werden oder Verschleiß zeigen. Das ist normal. Neue Rotoren erhalten Sie bei Ihrem Händler.

**Technische Daten**

| **PondECO Plus *E*** | **3500** | **5000** | **8000** | **10000** | **12000** | **15000** |
|---|---|---|---|---|---|---|
| Netzspannung | 220-240 V/50 Hz | 220-240 V/50 Hz | 220-240 V/50 Hz | 220-240 V/50 Hz | 220-240 V/50 Hz | 220-240 V/50 Hz |
| Leistungsaufnahme | 14 W | 22 W | 41 W | 68 W | 85 W | 130 W |
| max. Pumpenleistung | 3.500 L/St. | 5.000 L/St. | 7.800 L/St. | 9.200 L/St. | 11.200 L/St. | 15.000 L/St. |
| max. Förderhöhe | 2,00 m | 3,00 m | 4,20 m | 5,80 m | 6,00 m | 6,50 m |
| Schlauchanschluss | ø 40/32/25 mm | ø 40/32/25 mm | ø 40/32/25 mm | ø 40/32/25 mm | ø 40/32/25 mm | ø 50/40 mm |
| Kabellänge | 10 m | 10 m | 10 m | 10 m | 10 m | 10 m |

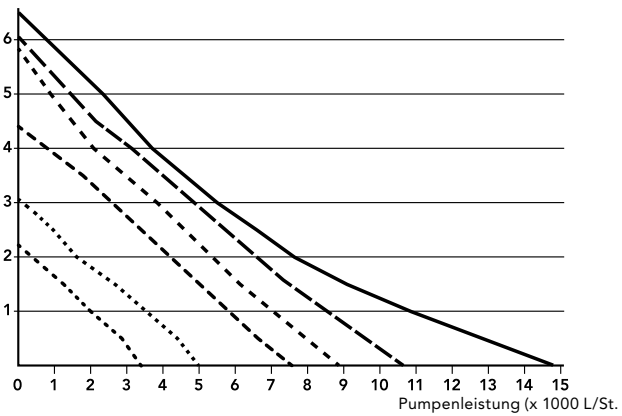

# PondECO Plus *E* 3500-5000-8000-10000-12000-15000 F

**Pompe de filtration électronique pour bassins à koï et à poissons, à faible consommation énergétique, transport optimal des saletés et grande longévité. Le PondECO Plus *E* est extrêmement fiable, avec une garantie de 2 ans Reprise et Remplacée à domicile.**

**Sécurité**

- A lire attentivement avant l'emploi.
- Utilisation hors d'eau possible.
- Assurez-vous que la tension est adaptée à votre installation.
- La PondECO Plus *E* doit être raccordé à une prise 3 conducteurs (mis à la terre).
- Apportez une grande attention : l'électricité et l'eau ne font pas bon ménage, ne manipulez pas avec des mains ou prises mouillées. Ne pas utiliser en cas de personnes dans l'eau.
- Ne jamais tirer la pompe du bassin par le cordon électrique..
- En cas de dommages sur la pompe, la prise ou le cordon ne jamais utiliser et écarter l'ensemble.
- La température du liquide à pomper ne doit jamais dépasser les 35°C.
- La pompe ne peut pas être employée pour pomper de l'eau salée, eaux usées, des liquides inflammables, corrosifs ou explosifs (ex. pétrole, essence, diluants), des graisses, des huiles ou des produits alimentaires.
- Ces appareils ne doivent pas être utilisés par les personnes (enfants inclus) ayant des capacités physiques, sensorielles ou mentales réduites, ou ayant un manque d'expérience ou de connaissance, sauf en cas de surveillance ou d'information par une personne responsable, lors de l'utilisation des appareils, afi n d'assurer leur sécurité. Une attention particulière est nécessaire lors de l'utilisation d'appareils électriques par ou près des enfants.

**Protection fonctionnement à sec et contre la surchauffe**

La pompe est équipée d'une protection de fonctionnement à sec, 10 secondes après avoir été hors de l'eau, la pompe s'arrête et va redémarrer après 10 secondes, si toujours pas d'eau, elle s'arrête à nouveau, ce cycle se répète 5 fois et elle s'arrêtera de fonctionner. Pour remettre en marche la pompe débranchez-la et vérifiez si elle fonctionne bien de nouveau en la rebranchant.

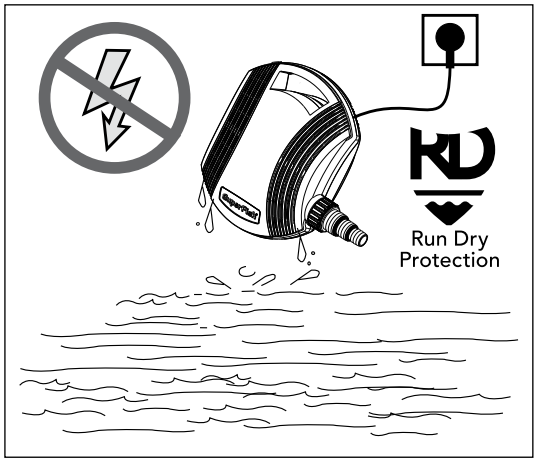


La pompe est munie d'une protection thermique. En cas de surchauffe éventuelle du moteur, la protection intervient en éteignant automatiquement la pompe. Le temps de refroidissement est d'environ 15-20 min puis la pompe se rallume automatiquement. Après l'intervention de la protection thermique, il faut absolument en identifier la cause et l'éliminer.

**Installation**

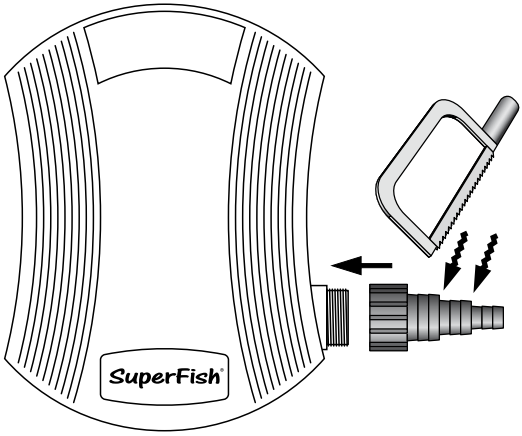


- Découper l'embout au diamètre souhaité et le fixer sur la pompe.
- Au moyen d'un collier (non compris), raccorder le tuyau sur l'embout.
- Installer la pompe dans le bassin, à minimum 20 cm sous la surface de l'eau. Veiller à ce que la pompe soit placée fermement.
- En utilisation hors d'eau assurez-vous que la pompe reçoive suffisamment d'eau pour ne pas fonctionner à sec, que les connexions soient 100% étanches, une micro fuite peut vider votre bassin et causer des dommages à vos poissons et plantes.
- Ne jamais tirer la pompe hors de l'eau par son cordon.
- Enlevez votre pompe du bassin pendant les périodes de gel et nettoyez et rangez-la dans un endroit sec et propre.
- Votre pompe nécessite un nettoyage régulier, voir page 10 !
- Pas de garantie si la pompe est sale et pleine de calcaire (dans et en dehors de la pompe) et si elle est mal entretenue.

**Caractéristiques techniques**

| **PondECO Plus *E*** | **3500** | **5000** | **8000** | **10000** | **12000** | **15000** |
|---|---|---|---|---|---|---|
| Voltage | 220-240 V/50 Hz | 220-240 V/50 Hz | 220-240 V/50 Hz | 220-240 V/50 Hz | 220-240 V/50 Hz | 220-240 V/50 Hz |
| Puissance | 14 W | 22 W | 41 W | 68 W | 85 W | 130 W |
| Débit | 3.500 l/h | 5.000 l/h | 7.800 l/h | 9.200 l/h | 11.200 l/h | 15.000 l/h |
| Hauteur d'élévation maxi | 2,00 m | 3,00 m | 4,20 m | 5,80 m | 6,00 m | 6,50 m |
| Connexion refoulements | 40/32/25 mm | 40/32/25 mm | 40/32/25 mm | 40/32/25 mm | 40/32/25 mm | 50/40 mm |
| Longueur de câble | 10 m | 10 m | 10 m | 10 m | 10 m | 10 m |

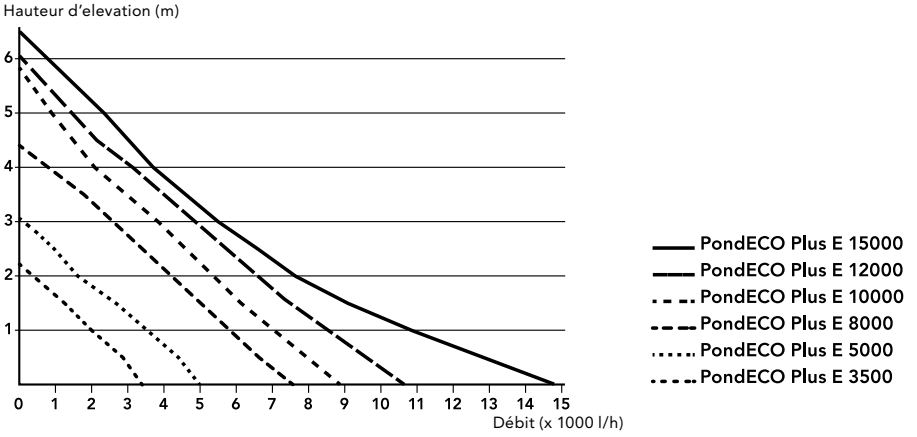

# PondECO Plus *E* 3500-5000-8000-10000-12000-15000 NL

**Elektronische filterpomp voor Koi- en visvijvers met een laag energie-verbruik, optimaal vuiltransport en lange levenduur. De PondECO Plus *E* is uiterst bedrijfszeker, vandaar de 48 uur Pick-up & Replace garantie aan huis gedurende 2 jaar.**

**Veiligheid**

- Zorgvuldig lezen voor gebruik.
- Geschikt voor buitenshuis en ondergedompeld gebruik.
- Zorg ervoor dat het voltage op het label overeenkomt met de netspanning
- Sluit de PondECO Plus *E* uitsluitend aan op een stekkerdoos met randaarde.
- Wees voorzichtig met de combinatie water en elektriciteit, niet bedienen met natte handen of als stekker nat is. De Pomp nooit gebruiken indien er mensen in het water zijn.
- Het snoer mag niet worden gebruikt om de pomp uit het water te tillen of te verplaatsen.
- Bij schade aan snoer of stekker dit apparaat niet meer te gebruiken en recyclen.
- De temperatuur van de te verpompen vloeistof mag niet hoger dan 35° C zijn.
- De pomp mag niet gebruikt worden voor het verpompen van zoutwater, rioolwater, ontvlambare, bijtende of explosieve vloeistoffen (b.v. petroleum, benzine, oplosmiddelen), vetten, oliën of voedingsmiddelen.
- Dit apparaat is niet bedoeld voor gebruik door personen (met inbegrip van kinderen) met verminderde fysieke, zintuiglijke of geestelijke capaciteiten of met een gebrek aan ervaring of kennis, tenzij deze bij het gebruik van de apparaten onder toezicht staan van of ingelicht zijn door een verantwoordelijke persoon, zodat hun veiligheid zeker is gesteld. Hou oplettend toezicht indien dit apparaat door of in nabijheid van kinderen wordt gebruikt.

**Droogloop- en overbelasting-beveiliging**

Deze pomp is uitgerust met droogloop-beveiliging. 10 seconden nadat de pomp zonder water pompt, zal de waterpomp stoppen uit bescherming tegen drooglopen. Na 10 seconden probeert de pomp weer te starten en stopt weer als er geen water door de pomp stroomt. Deze cyclus herhaalt zich 5 keer waarna de pomp uitschakeld. Voor een herstart de stekker uit het stopcontact nemen en daarop weer terugsteken en u ervan verzekeren dat de pomp goed werkt.

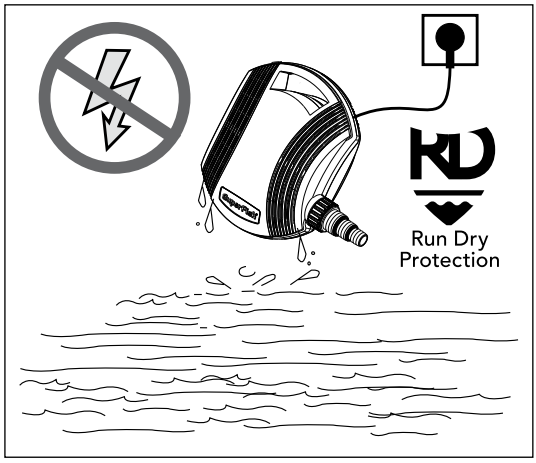


In het geval van oververhitting van de pomp heeft deze een thermische beveiliging tegen overbelasting. In het geval van oververhitting van de motor, schakelt het apparaat automatisch de pomp uit. De afkoeltijd bedraagt ongeveer 15 tot 20 minuten, dan wordt de pomp automatisch weer ingeschakeld. Als de motorbeveiliging is geactiveerd, is het essentieel te onderzoeken wat de oorzaak is va de oververhitting en deze op te lossen.

**Installatie**

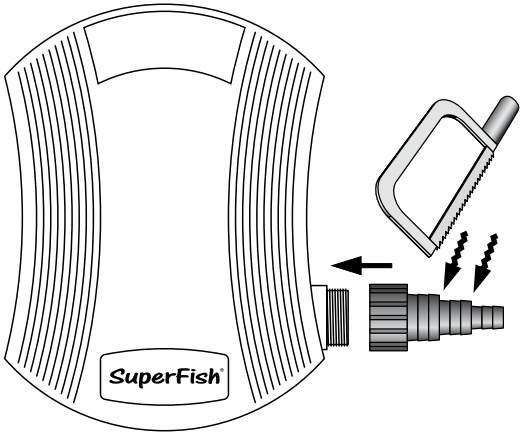


- Zaag de slangaansluiting op de gewenste diameter af en bevestig deze op de pomp.
- Sluit de vijverslang met behulp van een slangklem (niet meegeleverd) aan op de slangaansluiting.
- Installeer de pomp in uw vijver, minimaal 20 cm onder het wateroppervlak. Zorg ervoor dat de pomp stevig geplaatst wordt.
- Bij gebruik in droogopstelling, zorg ervoor dat de pomp genoeg water krijgt en niet kan drooglopen, zorg ervoor dat alle aansluitingen 100% waterdicht zijn, lekkage kan leiden tot een lege vijver en schade toebrengen aan uw vissen en planten.
- Til de pomp nooit aan het snoer uit het water.
- Tijdens de vorstperioden de pomp uit uw vijver verwijderen, de pomp schoonmaken en droog en vorstvrij opslaan.
- U moet uw pomp regelmatig reinigen, zie pagina 10!
- Er is geen garantie op defecten te wijten aan vuile pompen en kalkaanslag binnenin de pomp veroorzaakt door onjuist onderhoud.
- Afhankelijk van het gebruik van de pomp kan de rotor van de pomp beschadigen of verslijten, dit is normaal, nieuwe rotors kunt u aanschaffen bij uw dealer.

**Technische specificaties**

| **PondECO Plus *E*** | **3500** | **5000** | **8000** | **10000** | **12000** | **15000** |
|---|---|---|---|---|---|---|
| Netspanning | 220-240 V/50 Hz | 220-240 V/50 Hz | 220-240 V/50 Hz | 220-240 V/50 Hz | 220-240 V/50 Hz | 220-240 V/50 Hz |
| Vermogen | 14 W | 22 W | 41 W | 68 W | 85 W | 130 W |
| Capaciteit | 3.500 l/h | 5.000 l/h | 7.800 l/h | 9.200 l/h | 11.200 l/h | 15.000 l/h |
| Max. opvoerhoogte | 2,00 m | 3,00 m | 4,20 m | 5,80 m | 6,00 m | 6,50 m |
| Maat uitlaat | 40/32/25 mm | 40/32/25 mm | 40/32/25 mm | 40/32/25 mm | 40/32/25 mm | 50/40 mm |
| Kabellengte | 10 m | 10 m | 10 m | 10 m | 10 m | 10 m |

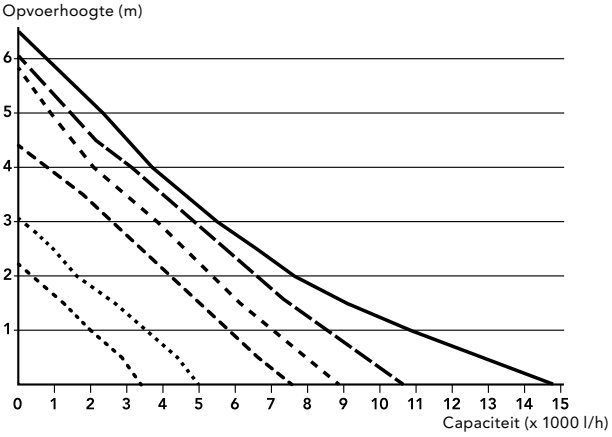

**Important, clean you pumps 2x annually!** **GB**

**Calcification is a threat to your pump, scale gets on and inside your pump and as a result your pump could even get totally blocked. Descale your PondEco pump every spring and autumn, for a smooth, long-term use. In areas with extremely hard water you may need to descale more often. Technical problems caused by scale are not under warranty, you are responsible for the proper care of your pump. For cleaning and descaling your pump special Superfish Pump Clean is available at your dealer.**

**Cleaning instructions:** Mix cleaning fluid in a large bucket with clean tap water as instructed on the bottle. Submerge the pump and let it stand for 24 hours. Remove pump from liquid, remove all parts including rotor and brush and immediately brush and polish all parts clean, rinse with clean tap water and assemble all parts.

**Wichtig, 2 x jährlich Ihre Pumpe reinigen!** **D**

**Verkalkung ist eine Bedrohung für Ihre Pumpe, auf und in Ihre Pumpe gibt es Kalkablagerungen, hierdurch kann Ihre Pumpe selbst komplett festlauffen. Entkalken Sie Ihre PondEco Pumpe jeden Frühling und im Herbst um eine reibungslose, langfristige Nutzung zu garantieren. In Gebieten mit sehr hartem Wasser muss öfter gereinigt werden. Technische Probleme durch Verkalkung fallen nicht unter der Garantie, Sie sind selber verantwortlich für die richtige Pflege Ihrer Pumpe. Für die Reinigung und Entkalkung Ihrer Pumpe ist der spezielle Superfish Pumpen Reiniger im Fachhandel erhältlich.**

**Reinigungshinweise:** Der Pumpenreiniger in einen großen Eimer mit sauberem Leitungswasser mischen, wie auf der Flasche angegeben. Tauchen Sie die Pumpe in dieser Lösung ein und lassen Sie sie 24 Stunden stehen. Hohlen Sie die Pumpe aus der Flüssigkeit, demontieren Sie alle lose Teile einschließlich der Rotor. Spülen und putzen Sie sofort alles sauber mit sauberem Leitungswasser und montieren Sie wieder alles.

**Important, Nettoyez votre pompe au moins 2 fois par an !** **F**

**Le calcaire est un ennemi pour votre pompe, qui peut être bloqué ou définitivement hors d'usage. Enlever le calcaire en automne et au printemps pour augmenter sa durée de vie. Dans les régions ou l'eau est dure (calcaire) ce nettoyage doit se faire plus régulièrement. Les dégâts causés par le Calcaire ne sont pas sous garantis, vous êtes responsable du bon entretien de votre pompe. Afin de nettoyer ou enlever le calcaire de votre pompe utilisez Pump clean disponible dans votre magasin.**

**Utilisation :** Mélangez notre anti-calcaire Pump clean avec de l'eau du robinet (dosage noté sur la bouteille) trempez la pompe 24h. Retirez la pompe, démontez les accessoires y compris le rotor, nettoyez-les et rincez-les avec de l'eau propre et remontez l'ensemble.

**Belangrijk, maak 2 keer per jaar uw pomp schoon!** **NL**

**Kalkaanslag is een gevaar voor uw pomp, op en in uw pomp ontstaat aanslag waardoor uw pomp zelfs geheel vast kan lopen. Ontkalk daarom ieder voorjaar en najaar uw PondEco pomp voor een probleemloos, langdurig gebruik. In gebieden met zeer hard water kan vaker schoonmaken nodig zijn. Technische problemen door kalkaanslag vallen niet onder de garantie, u bent zelf verantwoordelijk voor de goede verzorging van uw pomp. Voor het schoonmaken en ontkalken van uw pomp is speciale Superfish Pump Clean verkrijgbaar bij uw dealer.**

**Schoonmaakaanwijzingen:** Mix schoonmaakvloeistof in een grote emmer met schoon leidingwater volgens de gebruiksaanwijzing op de fles. Dompel de pomp onder en laat deze 24 uur staan. Verwijder uit vloeistof, demonteer alle onderdelen inclusief rotor en borstel en poets alle direct goed schoon, afspoelen met schoon leidingwater en alles weer monteren.

**Guarantee conditions** **GB**

This warranty is valid for 2 year on materials and incorrect construction. Only units with a fully filled in warranty slip and official till receipt showing date of purchase will be considered. You must supply the entire unit with accessories in the event of a warranty claim. We will inform you on receipt whether the unit will be repaired or replaced. We accept no responsibility for damage as a result of incorrect use of the unit. Breakages of parts not due to defects ex factory are not covered by this warranty.

***Pick-up & Replace***

*To qualify for this 48 hours Pick-Up & Replace Warranty, you must register register within 1 month after purchasing the pump. To register, simply fill out the enclosed registration form in full and return it with copy of purchase to Aquadistr. If you do not register by the aforementioned deadline, the 48 hour Pick-up and Replace Warranty will not be valid. For any problems during the warranty period, simply contact your dealer.*

**Garantiebedingungen** **D**

2 Jahre Werksgarantie auf Material- und Montagefehler. Nur Geräte mit vollständig ausgefülltem Garantieschein und Kaufbeleg mit Kaufdatum fallen unter der Garantie. Das Gerät ist jeweils komplett mit Zubehör einzureichen. Wir entscheiden bei Erhalt, ob das Gerät repariert oder ausgetauscht wird. Wir haften nicht für Schäden infolge des unsachgemäßen Einsatzes des Geräts. Bruchschäden an Teilen durch eigenes Verschulden sind von der Garantie ausgeschlossen.

***Pick-up & Replace Garantie***

*Um Anspruch auf die Umtauschgarantie zu haben, müssen Sie die PondECO Plus E Pumpe Innerhalb von 1 Monat ab Kaufdatum registrieren. Um sich zu registrieren, füllen Sie einfach das beiliegende Registrierformular vollständig aus und senden Sie es mit einer Kopie des Kaufbeleges an Aquadistri. Wenn Sie sich nicht innerhalb der genannten Frist registrieren, verfällt die 48-Stunden Umtausch-garantie. Wenden Sie sich an Ihrem Fach-händler bei eventuelle Garantieansprüche.*

**Notice d'utilisation et certificat de garantie** **F**

2 ans de garantie d'usine sur les vices cachés. Seuls les appareils accompagnés d'un certificat de garantie dûment rempli et d'un bon de caisse officiel avec la date d'achat entrent en ligne de compte pour la garantie. Vous devez toujours présenter l'appareil complet avec tous les accessoires à la garantie. Lors de la réception et de l'expertise, nous déterminons si l'appareil doit être réparé ou remplacé. Nous rejetons toute responsabilité pour tout dommage consécutif à l'utilisation ou à l'utilisation erronée de l'appareil. Les bris de pièces de votre faute ne tombent pas sous le coup de la garantie.

***Pick-up & Replace***

*Pour pouvoir bénéficier de garantie 48 heures Reprise et Remplacée, vous devez vous enregi-strer dans un délai d'un mois après l'achat de votre pompe. Pour vous enregistrer, il suffit de renvoyer ce formulaire dûment complété et une copie du reçu de la PondECO Plus E à Aquadistri. Si vous ne vous enregistrez pas dans le délai prévu, la garantie 48 heures Reprise et Remplacée, ne pourra s'appliquer. Sous réserve d'un bon entretien de la pompe. Pour la garantie, il vous suffit de vous présenter dans votre magasin.*

**Garantievoorwaarden** **NL**

2 jaar fabrieksgarantie op materiaal en montagefouten. Alleen apparaten met een volledig ingevuld garantiebewijs en een officiële kassabon met aankoopdatum komen voor garantie in aanmerking. U dient het apparaat altijd volledig met alle toebehoren voor garantie aan te bieden. Wij bepalen bij ontvangst of het apparaat wordt gerepareerd of vernieuwd. Wij aanvaarden geen aansprakelijkheid voor schade als gevolg van gebruik of door verkeerd gebruik van het apparaat. Breuk van onderdelen door eigen schuld valt niet onder de garantie.

***Pick-up & Replace***

*Om voor de 48 uur Pick-Up & Replace Garantie in aanmerking te komen dient u zich binnen 1 maand na aankoop van de pomp te registreren. U kunt zich registreren door het bijgesloten registratieformulier volledig ingevuld, inclusief een kopie van het aankoopbewijs van de PondECO Plus E pomp te retourneren naar Aquadistri. Indien u zich niet binnen de gestelde termijn registreert vervalt de 48 uur Pick-up and Replace garantie. Voor garantie dient u zich dan gewoon bij uw dealer te melden.*

## Recycle information GB

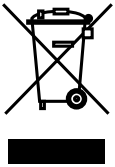

The symbol of the barred bin printed on the product means that it must be collected separately from other rubbish when it will not be anymore in use. The user, at the end of the life of the product, will have to bring it to a proper rubbish collection centre for electric and electrical devices. Alternatively he can return the used product to the seller at the moment he buys a new unit, but only in proportion 1 to 1. A differentiated refuse collection is environmentally friendly and it helps the recycle of the materials, any other collection procedure is unlawful and will be subject to the law in force.

## Recycling-Information D

Das Kennzeichen auf der Verpackung bedeutet dass es getrennt, von normalen Müll gesammelt werden muss, wenn das Gerät nicht mehr nutzbar ist. Wenn das Produkt kaputt ist soll der Besitzer es zu ein Sammelpunkt für elektrische Haushaltgeräte bringen. Oder wenn der Besitzer ein neues Gerät kaufen möchte kann Er/Sie das alte Gerät beim Verkäufer hinterlassen, nur 1 um 1 austauschbar. Getrenntes Sammeln ist Umwelt freundlich und hilft dazu die alte Materialen neu nutzbar zu machen. Jeder andere / sonstige Weise von sammeln ist nicht rechtsgültig.

## Information de recyclage F

Le symbole du container barre sur le produit veut dire que le appareil doits etre recycle separe. Le usageur, a la fin du vie de le appareil, doits ramene le appareil a un centre de recyclage des appareils electrique. Une alternative est de le ramene a le vendeur sur le moment de une achat de une nouvelle produit, sur le base 1 sur 1. Une recyclage alternative est tres saine pour le environement, et aide a une recyclage de materiel, une autre methode de jete le appareil est illegal, et sera puni par la loi.

## Recycling informatie NL

Het symbool van de afvalbak op dit product geeft aan dat het product (als het niet meer wordt gebruikt) niet met het reguliere vuilnis mag worden aangeboden, maar dat het op de speciaal hiervoor ingerichte collectiepunten moet worden aangeboden voor recycling. Als alternatief kunt u het product ook aanbieden op het adres waar het is gekocht op het moment dat u een nieuw product koopt. Maar dit mag alleen op basis van 1 op 1. Een gescheiden afvalcollectie is beter voor het milieu en het helpt om door recycling de grondstoffen weer opnieuw te gebruiken. Elke andere manier van afvalverwerking met betrekking op dit product is strafbaar.

Dealer stamp/Stempel mit Anschrift des Händlers/Sceau du poit de vente/Dealerstempel

Date of purchase/Kaufdatum/Date d'achat/ Aankoopdatum:____-____-____

AQUADISTRI

**www.aquadistri.com**
**info@aquadistri.com**

TÜVRheinland CERTIFIED
Type Approved
Safety
Regular Production
Surveillance
www.tuv.com
ID 2000000000

CE

Double Ceramic Suspension
Run Dry Protection
Up to 6 mm Waste Debris
PICK UP 48h REPLACE